Technisches Datenblatt

FNT 3200

Saunasteuergerät für finnische Sauna und Sauna mit Feuchte

2 Fühler

eco mode

Touch

LCD Grafik Display

Key Features:

- Elegantes, hochwertiges Glas-Touch-Bedienpanel
- Einfache, intuitive sprachneutrale Bedienung
- Geringe Einbautiefe (Teilversenkt)
- ECO Mode
- Displaybeleuchtung signalisiert Heizzustand

Lieferumfang:

- 1 x Saunasteuergerät
- 1 x Ofenfühler in Beige
- 1 x Bankfühler in Beige

CE IPx4

sauna.fasel-gmbh.de | info@fasel-gmbh.de

Fasel GmbH
D-79232 March
Germany

Tel. +49 (0) 7665 92410
Fax +49 (0) 7665 41139

Technisches Datenblatt

Maße:

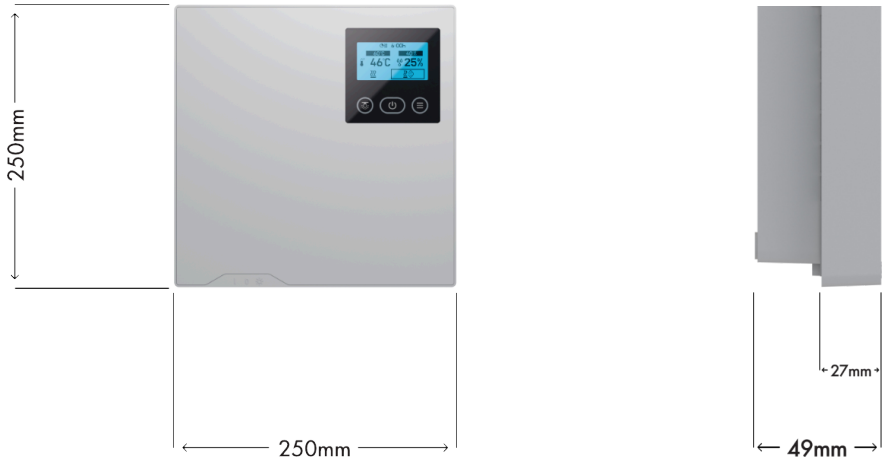

FÜHLER UND GERÄTEMONTAGE:

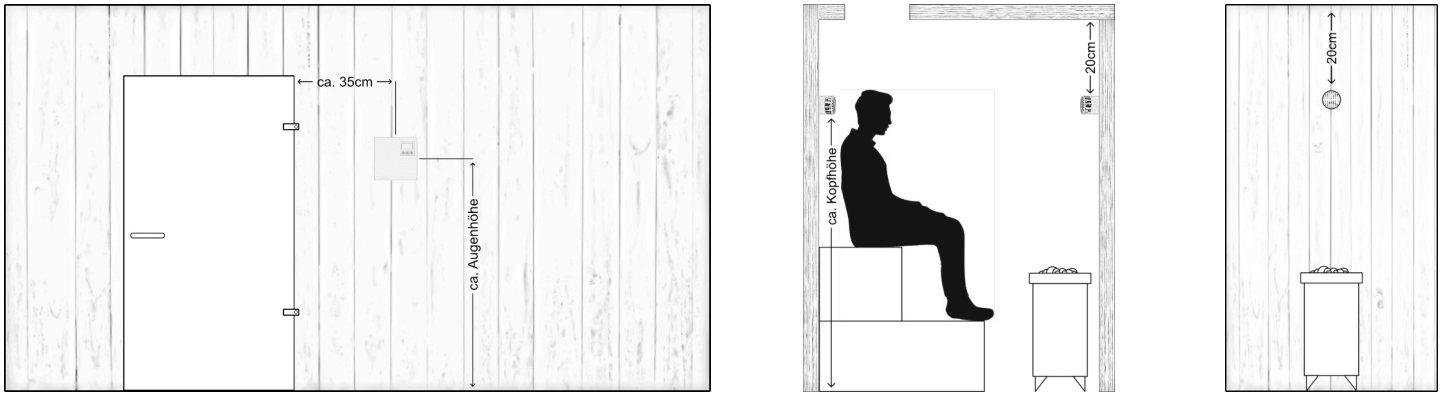

Anschlussplan:

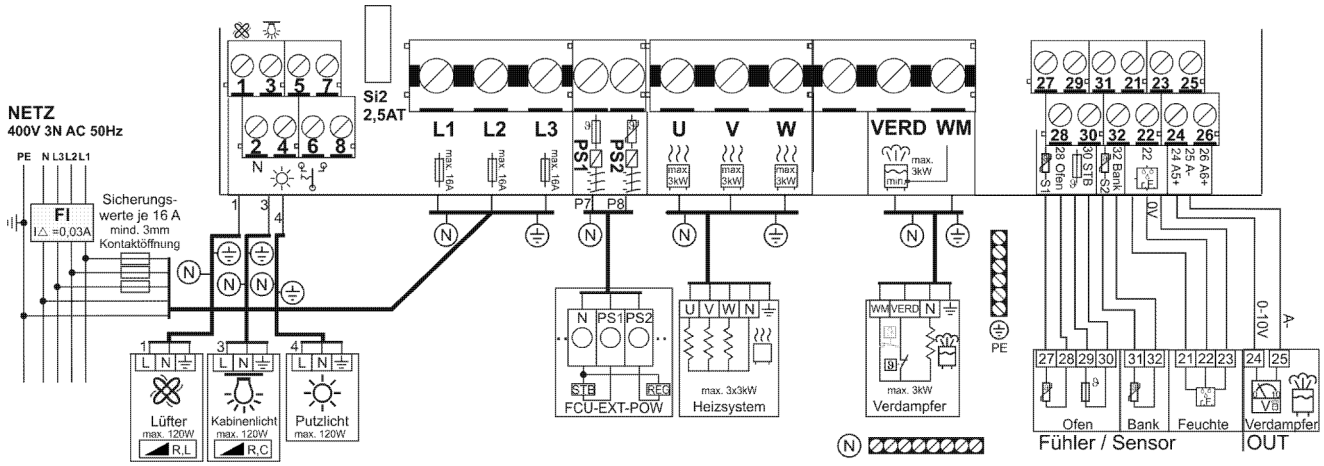

sauna.fasel-gmbh.de | info@fasel-gmbh.de

Fasel GmbH
D-79232 March
Germany

Tel. +49 (0) 7665 92410
Fax +49 (0) 7665 41139

Zubehör

Bezeichnung
Schaltlastweiterung für 09kW / 18kW / 24kW
Ofenfühler in schwarz
Silikonkabel 3 Meter lang, für den Ofenfühler in weiß und rot
Silikonkabel 100 Meter Ring 2x0,75 mm² in rot
Silikonkabel 100 Meter Ring 2x0,75 mm² in weiß
Schutzlackierung der Platine, für erhöhten Korrosionsschutz bei Kondensatbildung
Stand alone Musikmodul mit 2x10 Watt Ausgangsleistung
2 Stück 50W Lautsprecher inkl. 5m Anschlusskabel
Bankfühler in schwarz
Silikonkabel 5 Meter lang, für den Bankfühler in weiß
Kabinen-Innenanzeige in schwarz / weiß
Kabinen-Innenbedienteil in schwarz / weiß
Steuereinheit für die Bedienung mit Smartphone oder Tablet über Internet
Steuereinheit für die Bedienung mit Smartphone oder Tablet über BT (ca. 5m Reichweite)
Steuereinheit für die Anbindung an KNX-Bus
Anbindung an einen RGB(W) Controller der Firma Licht 2000
Kombinierter Feuchte – Bankfühler in beige / schwarz
2 Stück Analogausgänge 0-10V
Silikonkabel 5 Meter lang, für den kombinierten Bank- Feuchtefühler
Silikonkabel 100 Meter Ring 5x0,50 mm²

Technische Daten

Art.-Nr.	Elektrischer Anschluss	Schaltleistung	Temperatur-bereich	Anschluss Licht	Anschluss Lüfter	Heizzeitbe-grenzung	Umgebungs-temperaturen im Betrieb	Gewicht mit Umver-packung
FNT3200	400V 3N ~ 50Hz	Ofen: 9kW Verdampfer: 3kW	Finnisch: 40-110°C Sauna mit Feuchte: 30-65°C / 30-80%	Max. 120W dimmbar (ohmsche, kapazitive Last)	Max. 120W dimmbar (ohmsche, induktive Last)	6h (max. 20h)	0 bis +40°C	1,9 Kg

Technische Änderungen vorbehalten

Fasel GmbH
D-79232 March
Germany

Tel. +49 (0) 7665 92410
Fax +49 (0) 7665 41139