Technisches Datenblatt

FNT 3000-Steam

Dampfbadsteuerung

1 Fühler

Echt-Glas-Panel

Touch

LCD Grafik Display

Key Features:

- **Elegantes, hochwertiges Glas-Touch-Bedienpanel**
- **Einfache, intuitive sprachneutrale Bedienung**
- **Geringe Einbautiefe (Teilversenkt)**
- **Displaybeleuchtung signalisiert Heizzustand**

Lieferumfang:

- **1 x Dampfbadsteuerung**
- **1 x Stabfühler für Dampfbad**

CE IPx4

sauna.fasel-gmbh.de | info@fasel-gmbh.de

Fasel GmbH
D-79232 March
Germany

Tel. +49 (0) 7665 92410
Fax +49 (0) 7665 41139

Technisches Datenblatt

Maße:

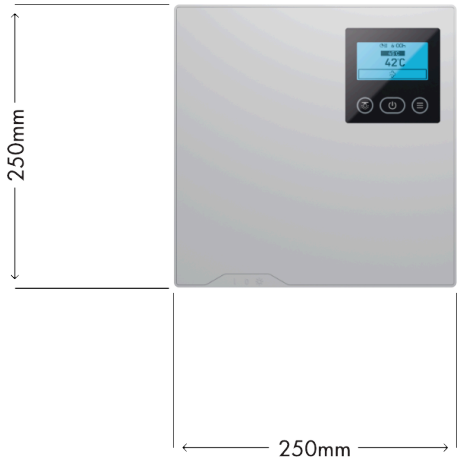

FÜHLER UND GERÄTEMONTAGE:

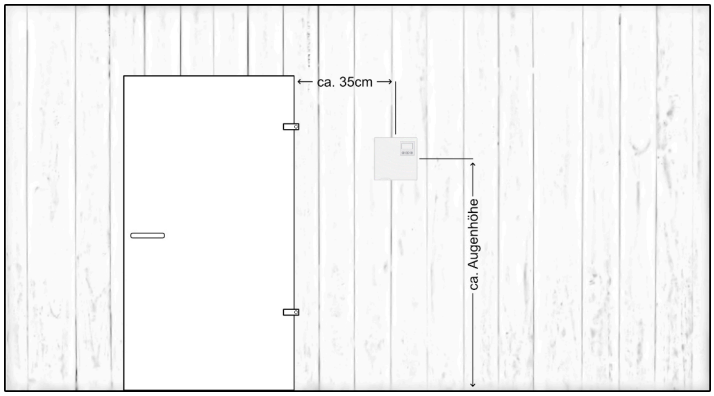

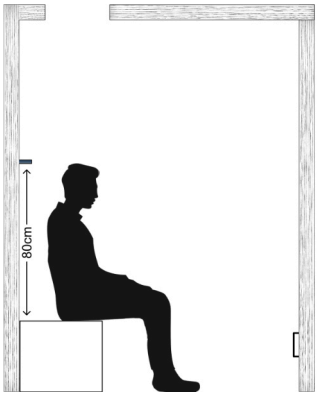

Anschlussplan:

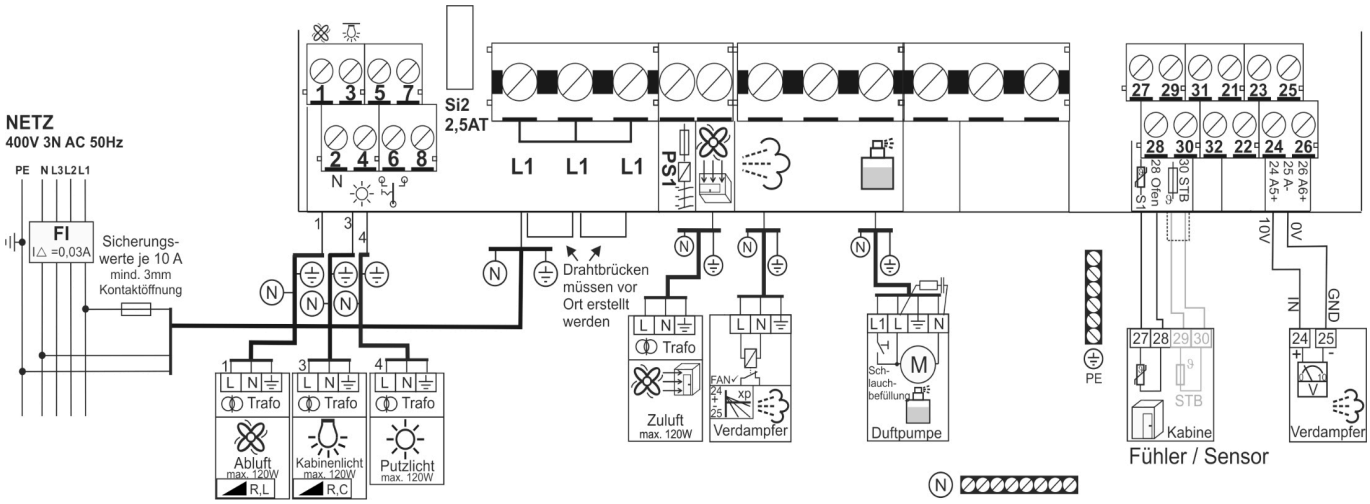

sauna.fasel-gmbh.de | info@fasel-gmbh.de

Fasel GmbH
D-79232 March
Germany

Tel. +49 (0) 7665 92410
Fax +49 (0) 7665 41139

Zubehör

Bezeichnung
Stabfühler mit Kabellänge 5m
Schutzlackierung der Platine, für erhöhten Korrosionsschutz bei Kondensatbildung
Stand alone Musikmodul mit 2x10 Watt Ausgangsleistung
2 Stück 50W Lautsprecher inkl. 5m Anschlusskabel
Stabfühler für Sitzbankheizung
Kabinen-Innenanzeige in schwarz / weiß
Kabinen-Innenbedienteil in schwarz / weiß
Steuereinheit für die Bedienung mit Smartphone oder Tablet über Internet
Steuereinheit für die Bedienung mit Smartphone oder Tablet über BT (ca. 5m Reichweite)
Steuereinheit für die Anbindung an KNX-Bus
Anbindung an einen RGB(W) Controller der Firma Licht 2000
2 Stück Analogausgänge 0-10V

Technische Daten

Art.-Nr.	Elektrischer Anschluss	Schaltleistung	Temperatur-bereich	Anschluss Licht	Anschluss Lüfter	Heizzeitbe-grenzung	Umgebungs-temperaturen im Betrieb	Gewicht mit Umver-packung
FNT3000-STEAM	230V 1N ~ 50Hz	Freigabe für externen Verdampfer Optional Sitzbankheizung 2kW	30-50°C	Max. 120W dimmbar (ohmsche, kapazitive Last)	Max. 120W dimmbar (ohmsche, induktive Last)	6h (max. 20h)	0 bis +40°C	1,9 Kg

Technische Änderungen vorbehalten

Fasel GmbH
D-79232 March
Germany

Tel. +49 (0) 7665 92410
Fax +49 (0) 7665 41139