Technisches Datenblatt

FNT 3000-Design

Saunasteuergerät für finnische Sauna

2 Fühler

eco mode

Touch

LCD Grafik Display

Key Features:

- Elegantes, hochwertiges Glas-Touch-Bedienpanel
- Einfache, intuitive sprachneutrale Bedienung
- Geringer Platzbedarf
- Geringe Einbautiefe
- ECO Mode
- Displaybeleuchtung signalisiert Heizzustand

Lieferumfang:

- 1 x Bedienteil mit Touchdisplay
- 1 x Grundgerät / Lastteil
- 1 x 5 Meter Verbindungskabel
- 1 x Ofenfühler in Beige
- 1 x Bankfühler in Beige

CE IPx4

sauna.fasel-gmbh.de | info@fasel-gmbh.de

Fasel GmbH
D-79232 March
Germany

Tel. +49 (0) 7665 92410
Fax +49 (0) 7665 41139

Technisches Datenblatt

Maße:

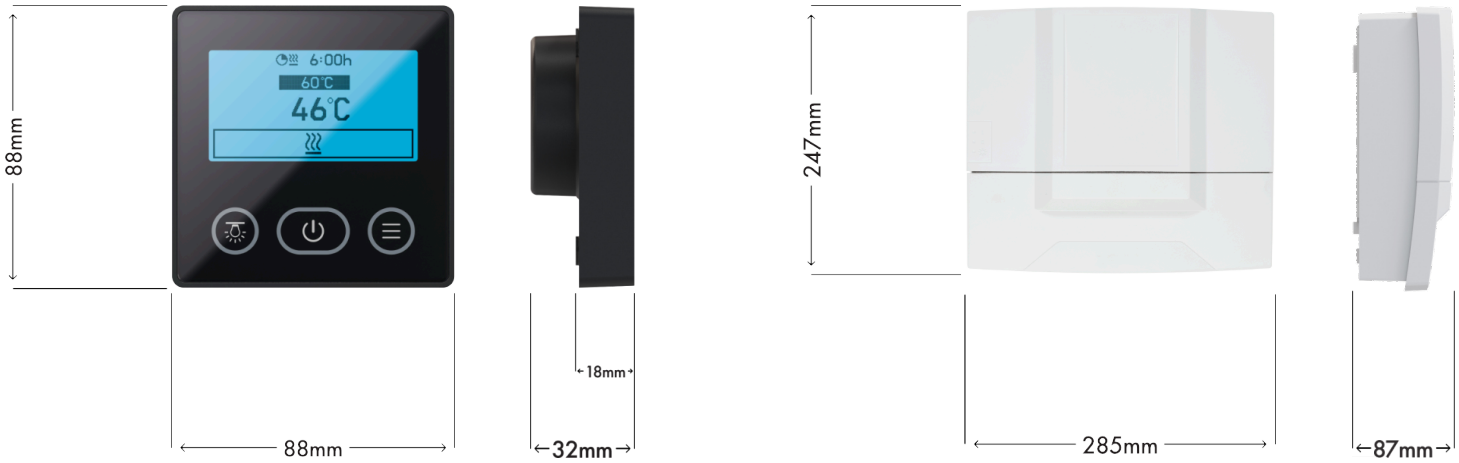

FÜHLER UND GERÄTEMONTAGE:

Anschlussplan:

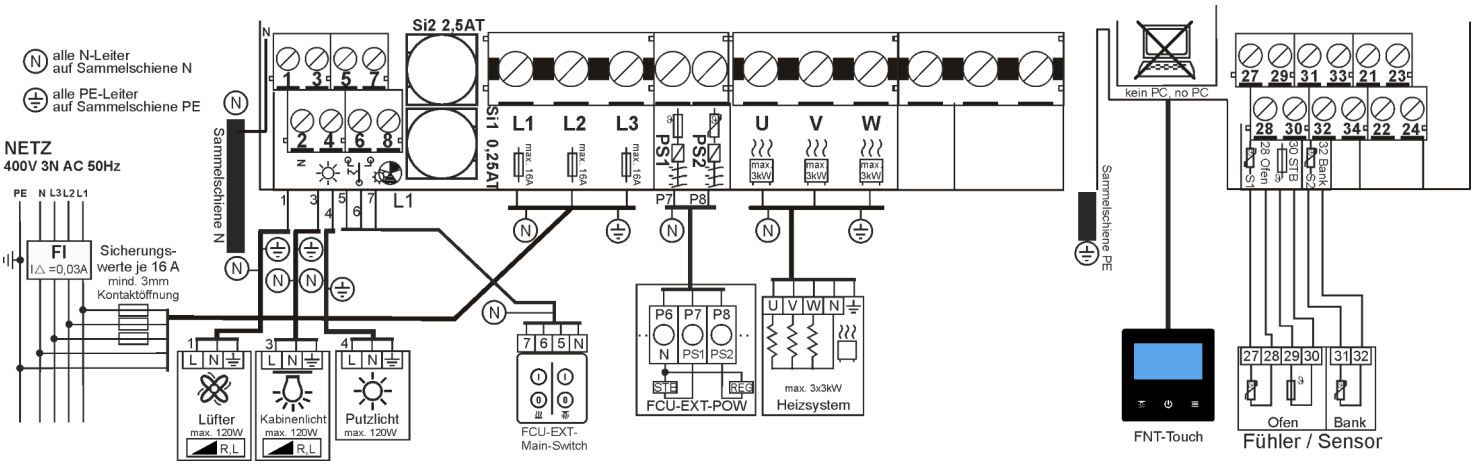

sauna.fasel-gmbh.de | info@fasel-gmbh.de

Fasel GmbH
D-79232 March
Germany

Tel. +49 (0) 7665 92410
Fax +49 (0) 7665 41139

Zubehör

Bezeichnung
Schaltlastweiterung für 09kW / 18kW / 24kW
Ofenfühler in schwarz
Silikonkabel 3 Meter lang, für den Ofenfühler in weiß und rot
Silikonkabel 100 Meter Ring 2x0,75 mm² in rot
Silikonkabel 100 Meter Ring 20,75 mm² in weiß
Schutzlackierung der Platine, für erhöhten Korrosionsschutz bei Kondensatbildung
Stand alone Musikmodul mit 2x10 Watt Ausgangsleistung
2 Stück 50W Lautsprecher inkl. 5m Anschlusskabel
Bankfühler in schwarz
Silikonkabel 5 Meter lang, für den Bankfühler in weiß
Kabinen-Innenanzeige in schwarz / weiß
Kabinen-Innenbedienteil in schwarz / weiß
Steuereinheit für die Bedienung mit Smartphone oder Tablet über Internet
Steuereinheit für die Bedienung mit Smartphone oder Tablet über BT (ca. 5m Reichweite)
Steuereinheit für die Anbindung an KNX-Bus
Anbindung an einen RGB(W) Controller der Firma Licht 2000
Optionsplatine mit 0-10V Ausgang für die Ansteuerung eines LED-Dimmers
I/O Karte mit potentialfreien Ein- und Ausgängen belegbar mit verschiedensten Softwarefunktionen
Relaiskarte mit 230V Relaisausgängen belegbar mit verschiedensten Softwarefunktionen
Türkontakt bestehend aus Reedkontaktschalter inkl. 5,0 m Anschlusskabel und Magnet

Technische Daten

Art.-Nr.	Elektrischer Anschluss	Schaltleistung	Temperatur-bereich	Anschluss Licht	Anschluss Lüfter	Heizzeitbe-grenzung	Umgebungs-temperaturen im Betrieb	Gewicht mit Umver-packung
FNT3000-DESIGN	400V 3N ~ 50Hz	Ofen: 9kW	Finnisch: 40-110°C	Max. 120W dimmbar (ohmsche, induktive Last)	Max. 120W dimmbar (ohmsche, induktive Last)	6h (max. 20h)	0 bis +40°C	2,6 Kg

Technische Änderungen vorbehalten

Fasel GmbH
D-79232 March
Germany

Tel. +49 (0) 7665 92410
Fax +49 (0) 7665 41139