Einbauort der Optionsplatine siehe Montageanleitung Optionsplatinen S.4

Technische Daten

Farblicht 230V Ausgänge	
Spannung	max. 250V~
Schaltleistung/Relais	max. 200 VA (Einschaltstrom max. 150A für 20ms) **geeignet für LED-Vorschaltgeräte**
Gesamtleistung/Modul	120 VA bei Versorgung L1 von FCUxxxx 800 VA bei Fremdversorgung

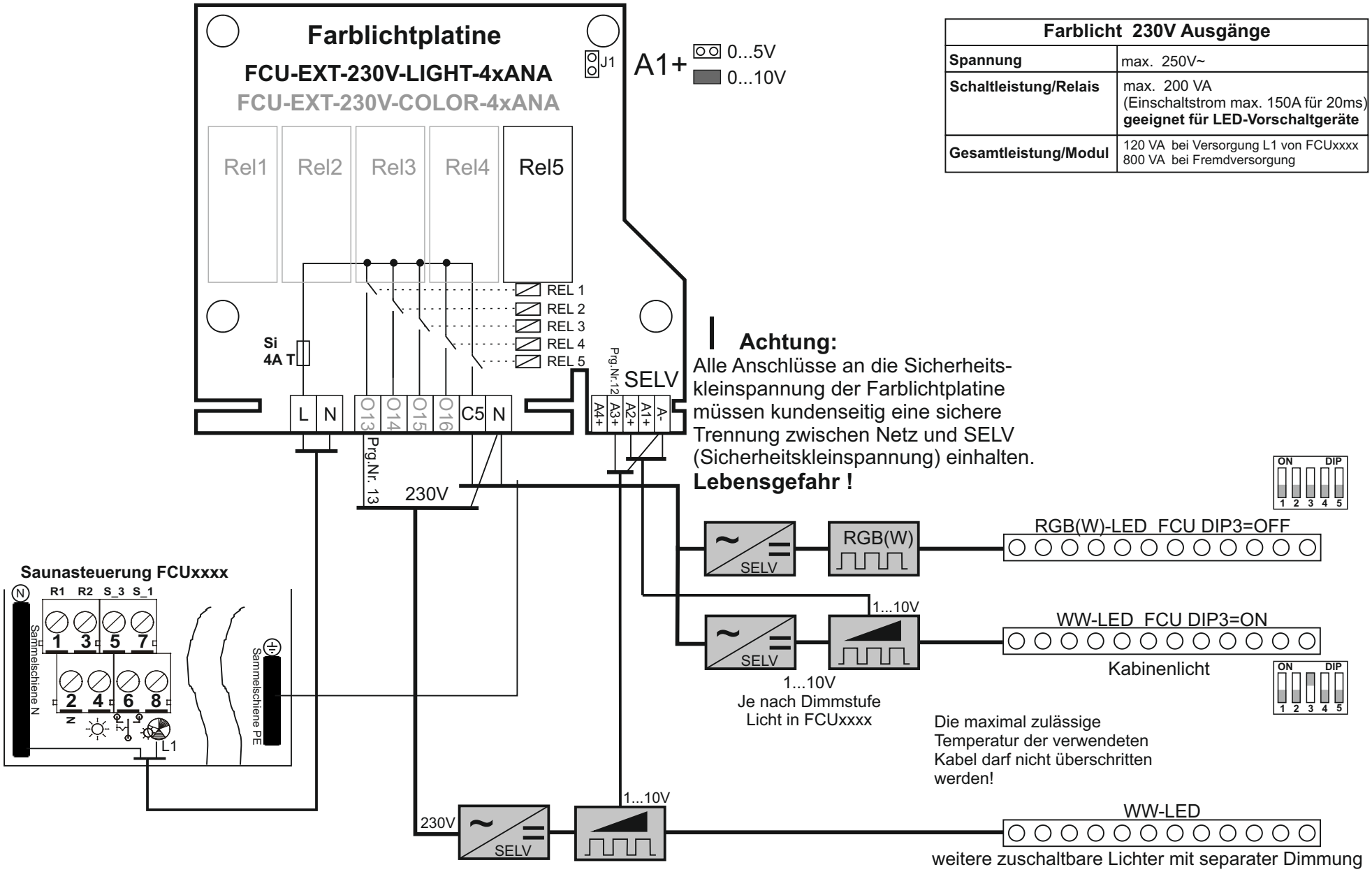

Anschlußplan Farblichtplatine	FCU-EXT-230V-Light-4xAna FCU-EXT-230V-Color-4xAna	Erstellt: Kanzinger 03.02.2010	Geändert: Kanzinger 27.02.2023	Geprüft:	Datei: i\Doku\Fasel\FCU-EXT\230V-Colorlight\Modul\Color-4xAna.cdr An_COLOR-4xAna.pdf	Technische Änderungen und Irrtümer vorbehalten, Abbildungen ähnlich	FASEL ELEKTRONIK